PMT X118

PRODUKTDATENBLATT

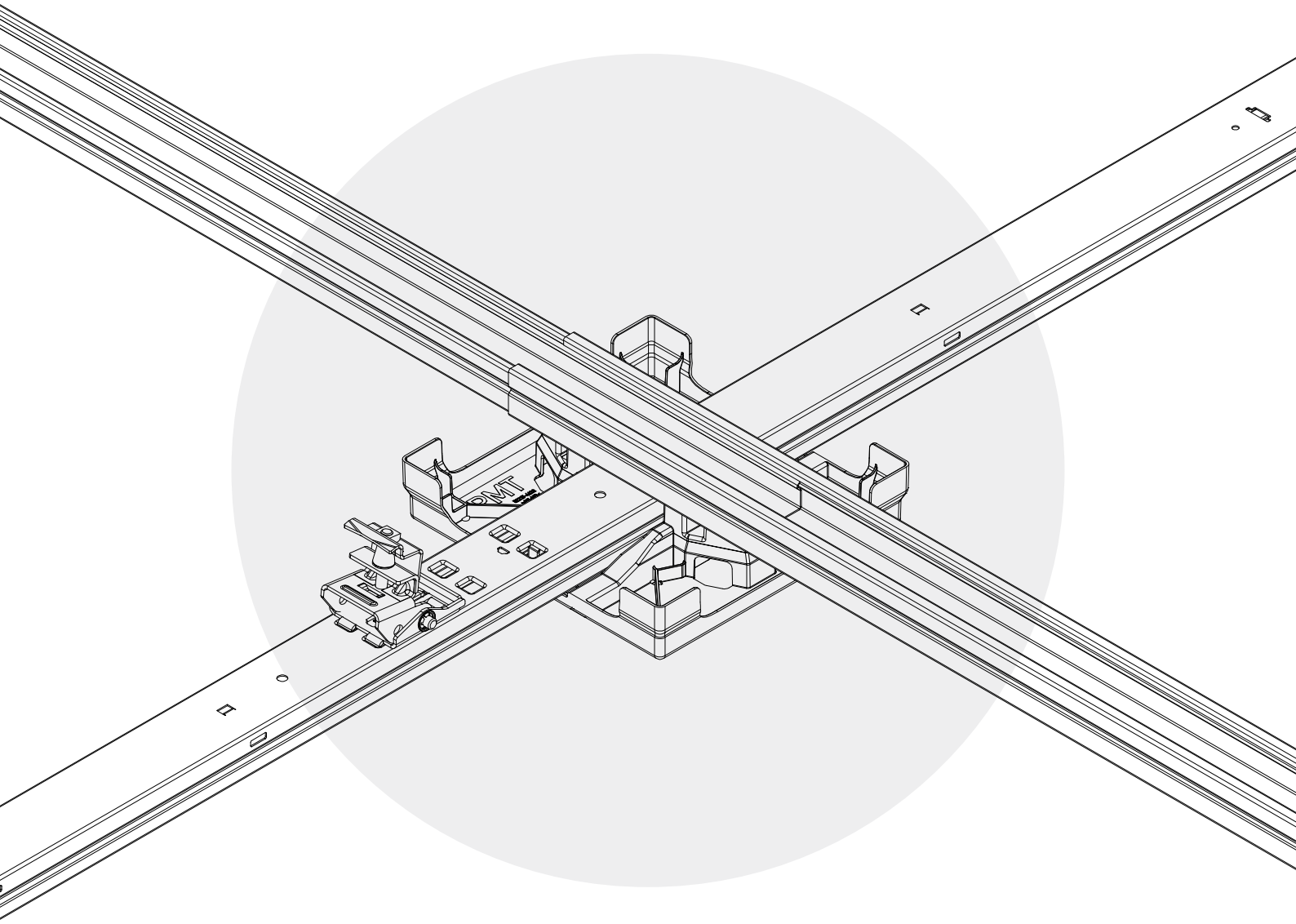

PROTECTION WITHOUT LIMITS.

PMT X118 – die Zukunft der PV-Montagesysteme.
Erleben Sie unsere innovativen schützenden Plates für eine verbesserte Lastverteilung und die erstklassige Kreuzverbindung, die Ihnen unübertroffene Stabilität und Sicherheit bei jedem Wetter bieten.

PMT X118 PRODUKTDATENBLATT

PRODUKTVORTEILE

1 System – 2 Klemmarten	Randklemmung, Viertelspunktklemmung
Montagezeit	Schnelle Montage durch Bauteile mit hohem Vorkonfektionierungsgrad
Montagefreundlichkeit	Nutzerfreundliche Montage mit nur einem Werkzeug durch intuitive Push & Click Technologie
Einfaches Handling	Durch schwenkbare Modulmontage besonders einfaches Handling großer Module Weniger Montageaufwand
Einfache Wartung	Einfache Montage und Demontage der Module, System kann demontiert werden
Sichere Montage	Montage ohne Auflehnen auf das Modul / keine Micro-Cracks
EasyPlates	Große Auflagefläche bei wenig Material EasyPlates sind in Garantie inkludiert Keine Weichmachermigration = Schutz der Dachhaut
Geringe Bauteilanzahl	Höhere Materialverfügbarkeit mit vereinfachter Logistik
Dachlast	Keine punktförmige, sondern flächige Belastung Bessere Lastverteilung durch große Aktivierungsfläche, ca. 400 cm² pro EasyPlate
Planung	optimierte Flächenausnutzung durch vereinfachte Aussparung von Störobjekten auf dem Dach
Modulfelder	Große Modulfelder (30 x 30 m) möglich
Herstellung	Made in EU / Germany

TECHNISCHE DATEN

Anwendungsart	Flachdach bis 10° Dachneigung
Anstellwinkel	10°
Ausrichtung	Ost-West
Dacheindeckung	Folie (EPDM, PVC, TPO/FPO), Bitumen, Beton
Standardsprungmaß	2384 mm / 2504 mm / 2629 mm / 2749 mm
Gewicht	Systemflächenlast inkl. Modul ohne Ballast ab 12,5 kg/m²
EasyPlates	Kunststoffteller aus PE-HD + GF20 (Polyethylen mit hoher Dichte) Keine Weichmachermigration
Material	Stahlblech S350GD / S550GD, Beschichtung ZM310 PE-HD + GF20
PV-Moduleignung	Alle gängigen Modulgrößen **Randklemmung** Länge = 1.600 – 2.000 mm, Breite = 990 – 1.230 mm, Höhe = 30 – 40 mm **Viertelspunktklemmung** Länge = 1.600 – 2.500 mm, Breite = 990 – 1.230 mm, Höhe = 30 – 40 mm

Irrtümer & Änderungen vorbehalten, letzter Stand: 01.05.2024

TECHNISCHES DATENBLATT

PMT X118 EW 10° Randklemmung

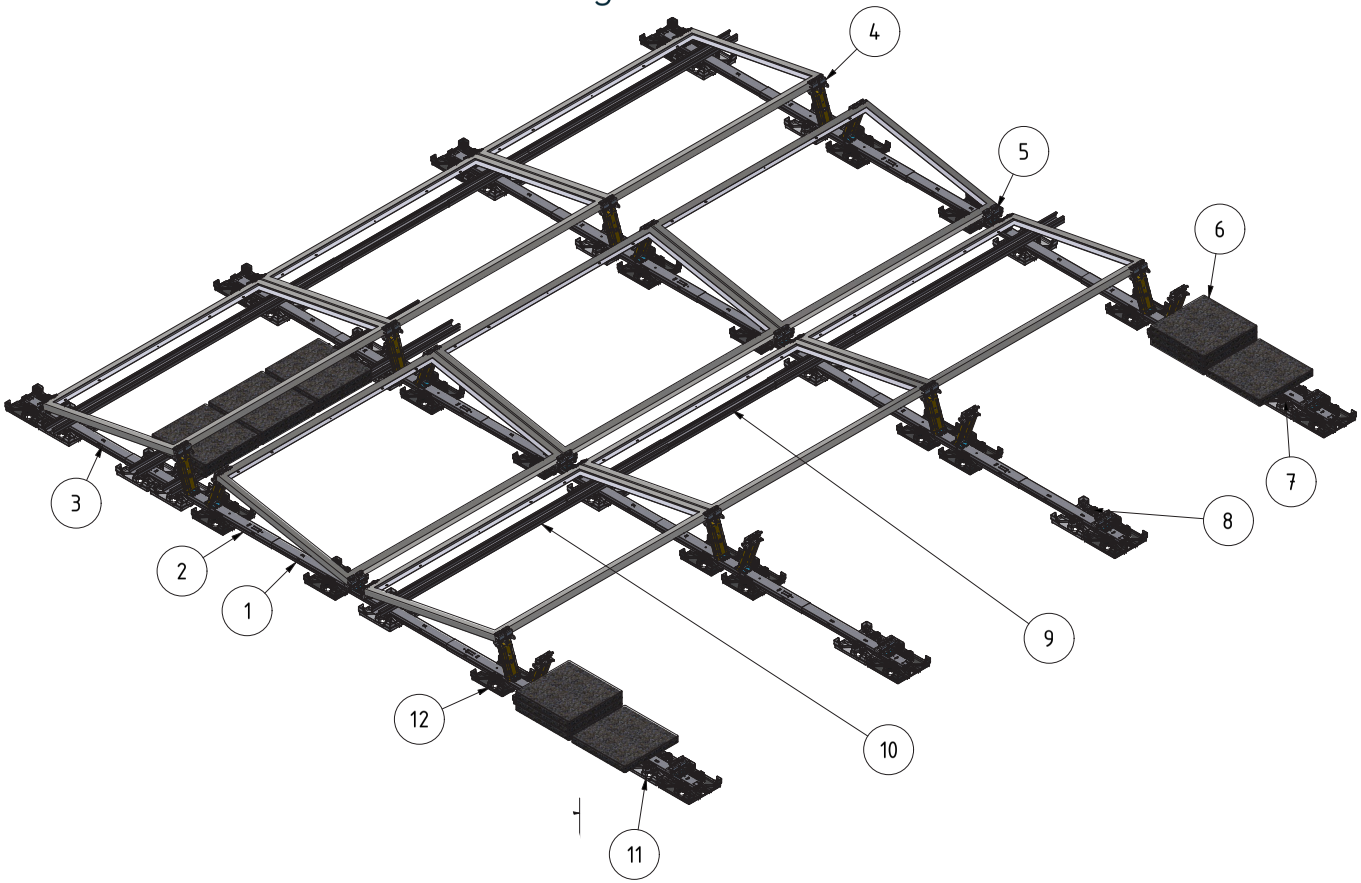

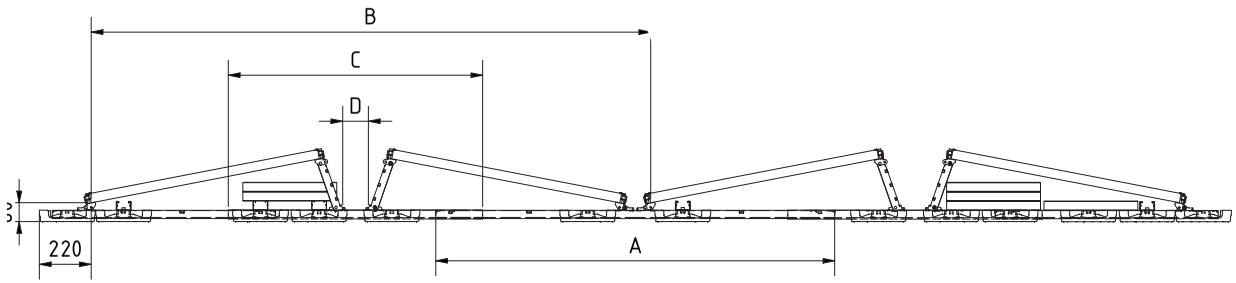

BAUTEILLISTE

Objekt	Bezeichnung
1	Swift Rail
2	Swift Connector
3	Swift Rail Short
4	Summit Double
5	Pivot Double
6	Ballaststein
7	Unterlegscheibe DIN 9021 8,4
8	Zylinderkopfschraube ISO 4762 M8 x 25
9	Row Link Egde
10	Row Connector Edge
11	EasyPlate Connection
12	EasyPlate Support

MODUL-SPRUNGMASSE STANDARD

Modulbreite	Maß A	Maß B	Maß C	Maß D
(von – bis)	Länge Swift Rail	Reihen-sprungmaß	Länge Swift Connector	Breite Servicegang
990 – 1050 mm	1700 mm (Swift Rail 1700)	2384	1084 mm (Swift Connector 1084)	112
1051 – 1110 mm	1820 mm (Swift Rail 1820)	2504	1084 mm (Swift Connector 1084)	112
1111 – 1170 mm	1945 mm (Swift Rail 1945)	2629	1084 mm (Swift Connector 1084)	112
1171 – 1230 mm	2065 mm (Swift Rail 2065)	2749	1084 mm (Swift Connector 1084)	112

MODUL-SPRUNGMASSE COMFORT

Modulbreite	Maß A	Maß B	Maß C	Maß D
(von – bis)	Länge Swift Rail	Reihen-sprungmaß	Länge Swift Connector	Breite Servicegang
990 – 1050 mm	1700 mm (Swift Rail 1700)	2484	1184 mm (Swift Connector 1184)	212
1051 – 1110 mm	1820 mm (Swift Rail 1820)	2604	1184 mm (Swift Connector 1184)	212
1111 – 1170 mm	1945 mm (Swift Rail 1945)	2729	1184 mm (Swift Connector 1184)	212
1171 – 1230 mm	2065 mm (Swift Rail 2065)	2849	1184 mm (Swift Connector 1184)	212

TECHNISCHES DATENBLATT

PMT X118 EW 10° Viertelspunktklemmung

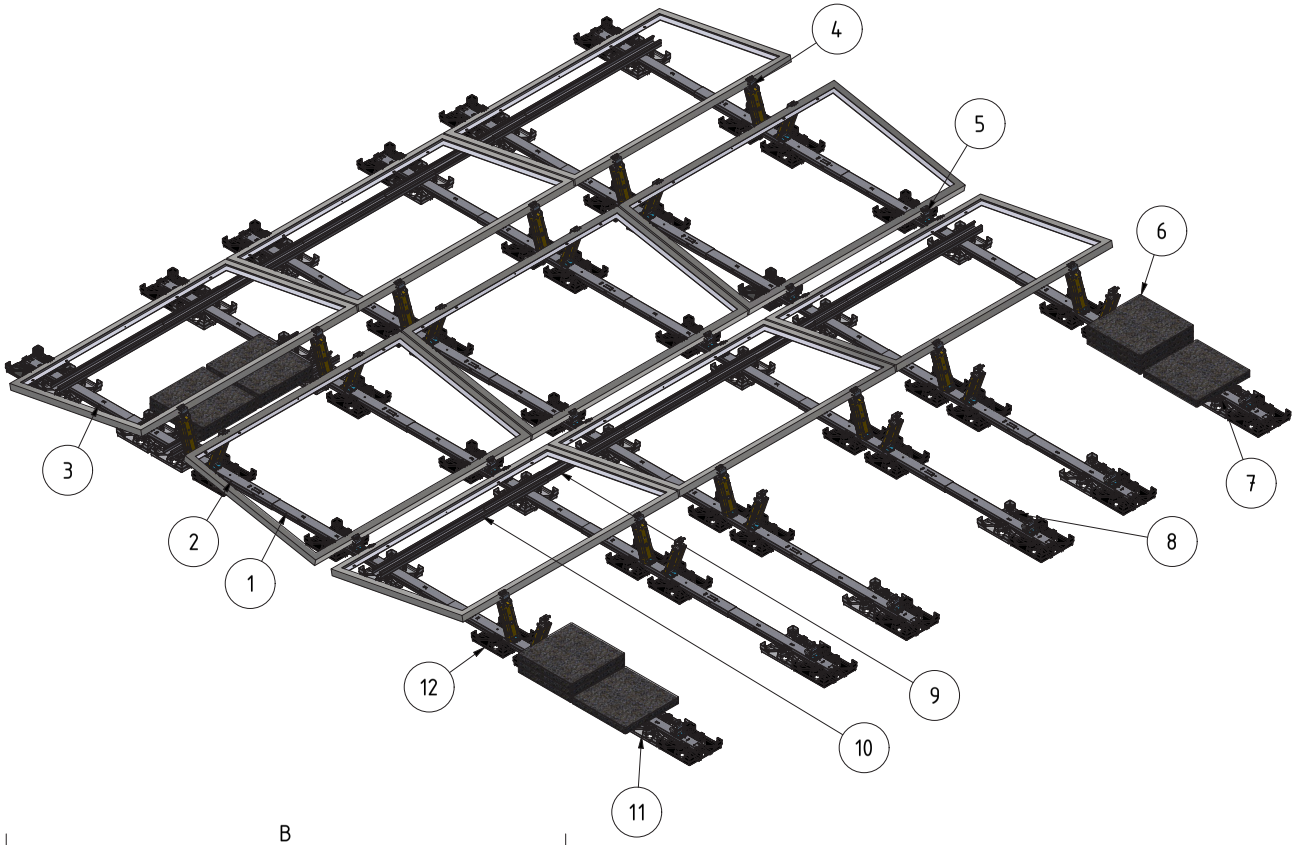

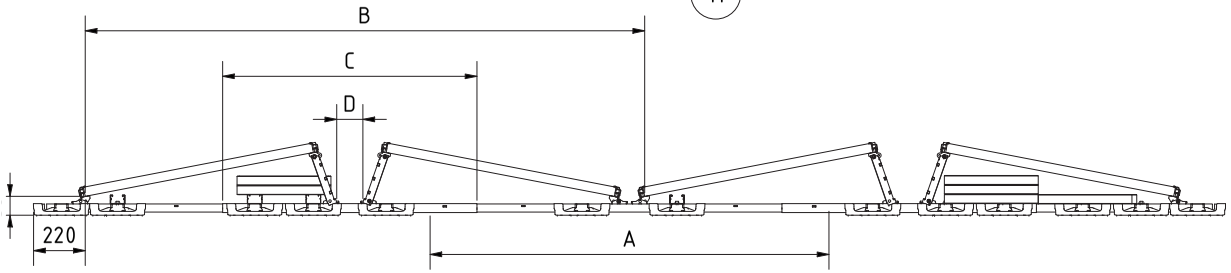

BAUTEILLISTE

Objekt	Bezeichnung
1	Swift Rail
2	Swift Connector
3	Swift Rail Short
4	Summit Single
5	Pivot Single
6	Ballaststein
7	Unterlegscheibe DIN 9021 8,4
8	Zylinderkopfschraube ISO 4762 M8 x 25
9	Row Link
10	Row Connector
11	EasyPlate Connection
12	EasyPlate Support

MODUL-SPRUNGMASSE STANDARD

Modulbreite	Maß A	Maß B	Maß C	Maß D
(von – bis)	Länge Swift Rail	Reihen-sprungmaß	Länge Swift Connector	Breite Servicegang
990 – 1050 mm	1700 mm (Swift Rail 1700)	2384	1084 mm (Swift Connector 1084)	112
1051 – 1110 mm	1820 mm (Swift Rail 1820)	2504	1084 mm (Swift Connector 1084)	112
1111 – 1170 mm	1945 mm (Swift Rail 1945)	2629	1084 mm (Swift Connector 1084)	112
1171 – 1230 mm	2065 mm (Swift Rail 2065)	2749	1084 mm (Swift Connector 1084)	112

MODUL-SPRUNGMASSE COMFORT

Modulbreite	Maß A	Maß B	Maß C	Maß D
(von – bis)	Länge Swift Rail	Reihen-sprungmaß	Länge Swift Connector	Breite Servicegang
990 – 1050 mm	1700 mm (Swift Rail 1700)	2484	1184 mm (Swift Connector 1184)	212
1051 – 1110 mm	1820 mm (Swift Rail 1820)	2604	1184 mm (Swift Connector 1184)	212
1111 – 1170 mm	1945 mm (Swift Rail 1945)	2729	1184 mm (Swift Connector 1184)	212
1171 – 1230 mm	2065 mm (Swift Rail 2065)	2849	1184 mm (Swift Connector 1184)	212